車両情報シート

①入庫確認	②営業	③HP掲載
車両業務	支店長	営業支援G

1

日付： 2020/10/19

トラクタ

No	管理番号	26179	形状	トラクタ
	車名	日野	通称名	プロフィア
	型式	2DG-SS1EKHA	車台番号	SS1EKH-100xxx

基本情報		
	年式	令和2 (2020) 年 6 月
	エンジン型式	E13C
	排気量	12,910 cc
	馬力	520 ps
	最大積載量	18,000 kg
	車検	有 [令和3 年 6 月 1 日]
	積載クラス	トラクタ
	車体 長さ	車検証 6830 mm 実測 mm
	車体 幅	車検証 2490 mm 実測 mm
	車体 高さ	車検証 3690 mm 実測 mm

＊実測は車検証寸法と大きく異なる場合のみ

車両情報		
	走行km	1 千km [実走]
	タコグラフ	有 [別体] (令和2 年 3 月)
	シフト	AT 速 セミATの場合⇒ [ ] 他 ( )
	ペダル数	2
	ターボ	有
	ブレーキ	AOH [ドラム]
	ABS	有
	補助ブレーキ	有 [リターダ] リターダの場合⇒ [流体式]
	エアサス	無 [ ]
	速度抑制装置	有
	PM装置	無
	燃料タンク	390 L + L + L
	燃料	軽油 [ ]
	アドブルー使用	有
	駆動方式	6×4
	小型形状	←大型の場合は空欄

装備類		
	ヘッドライト	LED
	フォグランプ	有
	キャブ幅	標準
	キャブルーフ	ハイルーフ
	キャブグレード	高機能シート
	ベッド	有
	エアコン	有 [オート]
	エアバッグ	有
	パワーウィンドウ	有
	集中ドアロック	有
	格納ミラー	有
	電動ミラー	無
	オーディオ	有 [純正] [ラジオ ・ ・]
	ETC	無
	バックカメラ	無 [ ]
	オートクルーズ	有
	坂道発進補助装置	有
	その他装備	

上物情報1（ボデー）		
	カプラ形状	ツイン
	メーカー	その他 [ソーシン]
	型式	U-22-A
	製造番号[年式]	K3-32850 [年 月]
	載替	無
	その他情報	

上物情報2（クレーン）		
	メーカー	[ ]
	型式	
	製造番号[年式]	[年 月]
	吊荷重	[ ]
	クレーン段数	
	操作	
	フックイン	
	リアジャッキ	
	載替	
	その他情報	

Copyright (c) 2019 TRUCK-ONE Co., Ltd. All Rights Reserved.

車両チェックシート

2

日付:　2020/10/19

トラクタ

管理番号	26179	形状	トラクタ
車名	日野	通称名	プロフィア
型式	2DG-SS1EKHA	車台番号	SS1EKH-100xxx

項目	内容	点検項目	点検結果	対応
エンジン	エンジン	液量	○	
	エンジンオイル	漏れ	○	
		汚れ	○	
		水混入	○	
		異音・振動	○	
	ターボ	油漏れ	○	
		異音	○	
		配管	○	
	ブローバイ・排圧		○	
	燃料・噴射ポンプ	漏れ	○	
		噴け不良	○	
	ファンベルト	緩み・鳴き	○	
	冷却水	液量	○	
	ウォーターポンプ	漏れ	○	
		汚れ	○	
		ホース損傷	○	
		水温	○	
	マフラー	取付	○	
	排ガス・触媒装置	腐食	○	
		詰まり	○	
		黒煙・白煙	○	
報告欄				

項目	内容	点検項目	点検結果	対応
ミッション・動力伝達装置	ミッション	ギア鳴り	○	
		ギア抜け	○	
		オイル漏れ	○	
		異音・振動	○	
	クラッチ	すべり		
		切れ不良		
		切れ位置		
		異音		
	クラッチ　マスターオイル	漏れ		
	デファレンシャル	油漏れ	○	
		異音	○	
	プロペラ・ドライブシャフト	異音	○	
		ガタ	○	
	PTO	作動不良		
		オイル漏れ		
		ガタ・異音		
報告欄				

項目		有無	対応
装備類	ｽﾍﾟｱｷｰ　キャブ	有	
	ｽﾍﾟｱｷｰ　燃料タンク	有	
	ｽﾍﾟｱｷｰ　上物	無	
	キーレス	無	
	取扱説明書	有	
	整備記録簿	無	
	カーテン	有	
	フロアマット	有	
	工具	有	
	ジャッキ	有	

項目	内容	点検項目	点検結果	対応
制動装置・その他	ブレーキ	効き具合	○	
	ABS		○	
	エアマスター	不良・油漏		
	駐車ブレーキ	効き具合	○	
	坂道発進装置		○	
エア・コンプレッサ		漏れ	○	
		不良	○	
報告欄	エア漏れ有			

項目	内容	点検項目	点検結果	対応
かじ取り装置	ハンドル	遊び	○	
足廻り		ガタ・異音	○	
	ギアボックス	油漏れ	○	
	パワーステアリング	損傷	○	
		油漏れ	○	
	リーフスプリング	異音	○	
		損傷	○	
	エアサス	損傷		
		エア漏れ		
		作動不良		
報告欄				

項目	内容	点検項目	点検結果	対応
電装関係（外装）	ヘッドライト		○	
	フォグランプ		○	
	ウインカー		○	
	ストップランプ		○	
	車幅灯（マーカー）			
	車高灯			
	作業灯・庫内灯		○	
	ナンバー灯		○	
電装関係（内装）	ワイパー		○	
	パワーウインドウ		○	
	集中ドアロック		○	
	格納ミラー		○	
	電動ミラー			
	ホーン		○	
	ラジオ・オーディオ		○	
	バックアイカメラ		○	
	計器類　点灯状態		○	
	ルームランプ		○	
電装関係（バッテリー）	セルモータ		○	
	バッテリー（ターミナル）		○	
	オルタネータ（ダイナモ）		○	
エアコン	コンプレッサー		○	
	風量		○	
	ガス		○	
インジケーター（警告）ランプ点灯			○	
その他報告欄				

項目	内容	点検項目	点検結果	対応
上物関係	カプラ損傷		○	
	連結配管ホース類		○	
	スロープガイド		○	
	その他損傷		○	
報告欄				
上記項目状況など記入				

タイヤ
[残りmm表示]

FF		12 (1 A)	12 (1 A)	
FR		(　)	(　)	
RF	12 (1 A)	12 (1 A)	12 (1 A)	12 (1 A)
RR	12 (1 A)	12 (1 A)	12 (1 A)	12 (1 A)
	スペア	12 (1 A)	(　)	

・タイヤサイズ　F 295/80R22.5

R 11R22.5

・タイヤパターン　1 タテ溝 ・ 2 ミックス ・ 3 スタッドレス ・ 4 その他
＊各タイヤのタイヤパターンを(　　)に記入

・ホイール　A 鉄 ・ B アルミ ・ C 鉄(メッキ)
＊各タイヤのホイールを(　　)に記入

・状態　イ 異常磨耗 ・ ロ 損傷 ・ ハ 亀裂など(　　)に記入
＊ない場合は記載不要

点検結果:　○:良好　△:継続的な点検が必要　×:要修理・交換
対応:　R: 修理　P: 交換　S: 清掃　O: 給油(水)

Copyright (c) 2019 TRUCK-ONE Co., Ltd.　All Rights Reserved.

車両チェックシート

3

日付: 2020/10/19

トラクタ

管理番号	26179	形状	トラクタ
車名	日野	通称名	プロフィア
型式	2DG-SS1EKHA	車台番号	SS1EKH-100xxx

外装状態

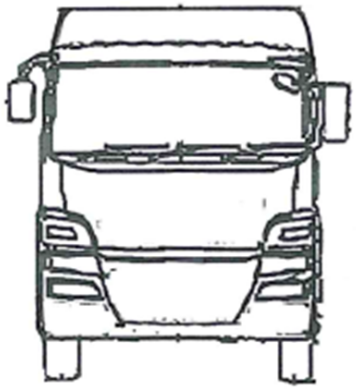

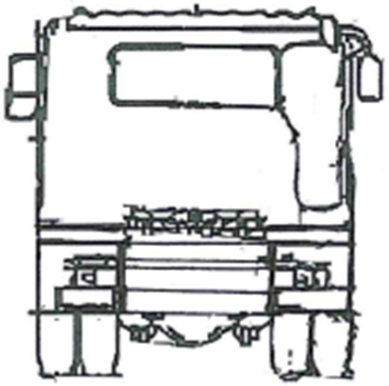

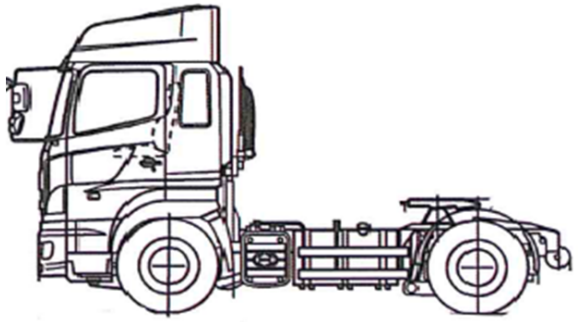

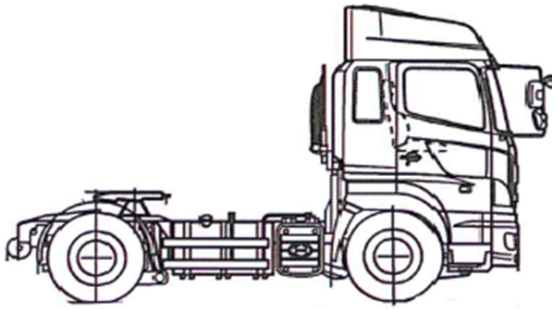

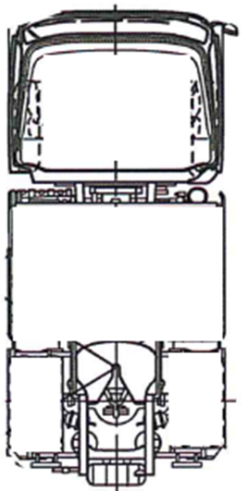

記号	A	B	C	S	U	W	H	M
意味	スリ傷	板金	腐	サビ	凸凹曲	波	穴	跡

キャブ内装			外装			点検者 報告欄
シート破れ	無		キャブ修復暦	無	( )	
破損	無	( )	キャブ・コーションプレート	有		
スイッチ類	良好	( )	フロントガラス状態	良好	[ ]	
汚れ	無			傷の程度	[ ]( )	
欠品	無	( )	シャーシ サビ	無		
その他			フレーム曲がり・修復暦	無	( )	
			ボデー修復暦	無	( )	

Copyright (c) 2019 TRUCK-ONE Co., Ltd. All Rights Reserved.