車両情報シート

①入庫確認	②営業	③HP掲載
車両業務	支店長	営業支援G

1

日付: 2021/1/7

平ボデー

No				
	管理番号	27435	形状	アルミ平ボデー
	車名	三菱ふそう	通称名	ファイター
	型式	SKG-FK71F	車台番号	FK71F-550xxx

基本情報		
	年式	平成24 (2012) 年 2 月
	エンジン型式	6M60
	排気量	7,540 cc
	馬力	240 ps
	最大積載量	3,250 kg
	車検	抹消 [年 月 日] ←抹消の場合不要
	積載クラス	中型(8t未満)
	車体 長さ	車検証 8650 mm 実測 mm
	車体 幅	車検証 2490 mm 実測 mm
	車体 高さ	車検証 2750 mm 実測 mm

＊実測は車検証寸法と大きく異なる場合のみ

車両情報		
	走行km	94 千km [実走]
	タコグラフ	無 [ ] (年 月)
	シフト	MT 6 速 セミATの場合⇒ [ ] 他 ( )
	ペダル数	3
	ターボ	有
	ブレーキ	AOH [ドラム]
	ABS	有
	補助ブレーキ	有 [排気B] リターダの場合⇒ [ ]
	エアサス	無 [ ]
	速度抑制装置	無
	PM装置	有
	燃料タンク	200 L + L + L
	燃料	軽油 [ ]
	アドブルー使用	有
	駆動方式	4×2
	小型形状	←大型の場合は空欄

装備類		
	ヘッドライト	ハロゲン
	フォグランプ	有
	キャブ幅	ワイド
	キャブルーフ	標準
	キャブグレード	標準
	ベッド	無
	エアコン	有 [マニュアル]
	エアバッグ	有
	パワーウィンドウ	有
	集中ドアロック	有
	格納ミラー	有
	電動ミラー	無
	オーディオ	有 [純正] [ラジオ ・ ・]
	ETC	有
	バックカメラ	無 [ ]
	オートクルーズ	無
	坂道発進補助装置	有
	その他装備	

上物情報1 (荷台)		
	メーカー	パブコ [ ]
	型式	
	製造番号[年式]	[年 月]
	アオリ	アルミ
	ボデー仕様	完成
	床材質・形状	鉄
	内寸法 長	6700 mm
	内寸法 幅	2410 mm
	内寸法 高	600 mm
	リアあおり 高	600 mm
	床面地上高	1120 mm
	ラッシングレール	段
	床フック	対 [ ]
	スタンション	個
	中間柱	
	横根太	木製
	載替	無
	その他情報	

上物情報3 (ゲート)		
	形状	[ ] ＊跳上の場合⇒ [ ]
	メーカー	[ ]
	型式	
	製造番号	
	寸法(外寸)	幅: mm 高: mm
	ストッパー迄寸法	幅: mm 高: mm
	その他情報	

Copyright (c) 2019 TRUCK-ONE Co., Ltd. All Rights Reserved.

車両情報シート

2

日付:

平ボデー

管理番号	27435	形状	アルミ平ボデー
車名	三菱ふそう	通称名	ファイター
型式	SKG-FK71F	車台番号	FK71F-550xxx

項目	内容	点検項目	点検結果	対応
エンジン	エンジン エンジンオイル	液量	○	
		漏れ	○	
		汚れ	○	
		水混入	○	
		異音・振動	○	
	ターボ	油漏れ	○	
		異音	○	
		配管	○	
	ブローバイ・排圧		○	
	燃料・噴射ポンプ	漏れ	○	
		噴け不良	○	
	ファンベルト	緩み・鳴き	○	
	冷却水 ウォーターポンプ	液量	○	
		漏れ	○	
		汚れ	○	
		ホース損傷	○	
		水温	○	
	マフラー 排ガス・触媒装置	取付	○	
		腐食	○	
		詰まり	○	
		黒煙・白煙	○	
報告欄				

項目	内容	点検項目	点検結果	対応
ミッション・動力伝達装置	ミッション	ギア鳴り	○	
		ギア抜け	○	
		オイル漏れ	○	
		異音・振動	○	
	クラッチ	すべり	○	
		切れ不良	○	
		切れ位置	○	
		異音	○	
	クラッチ マスターオイル	漏れ	○	
	デファレンシャル	油漏れ	○	
		異音	○	
	プロペラ・ドライブシャフト	異音	○	
		ガタ	○	
	PTO	作動不良		
		オイル漏れ		
		ガタ・異音		
報告欄				

項目		有無	対応
装備類	ｽﾍﾟｱｷｰ キャブ	有	
	ｽﾍﾟｱｷｰ 燃料タンク	無	
	ｽﾍﾟｱｷｰ 上物	無	
	キーレス	無	
	取扱説明書	有	
	整備記録簿	有	
	カーテン	無	
	フロアマット	有	
	工具	有	
	ジャッキ	有	

項目	内容	点検項目	点検結果	対応
制動装置・その他	ブレーキ	効き具合	○	
	ABS		○	
	エアマスター	不良・油漏	○	
	駐車ブレーキ	効き具合	○	
	坂道発進装置		○	
エア・コンプレッサ		漏れ		
		不良		
報告欄				

項目	内容	点検項目	点検結果	対応
かじ取り装置 足廻り	ハンドル	遊び	○	
		ガタ・異音	○	
	ギアボックス	油漏れ	○	
	パワーステアリング	損傷	○	
		油漏れ	○	
	リーフスプリング	異音	○	
		損傷	○	
	エアサス	損傷		
		エア漏れ		
		作動不良		
報告欄				

項目	内容	点検項目	点検結果	対応
電装関係(外装)	ヘッドライト		○	
	フォグランプ		○	
	ウインカー		○	
	ストップランプ		○	
	車幅灯(マーカー)		○	
	車高灯			
	作業灯・庫内灯			
	ナンバー灯		○	
電装関係(内装)	ワイパー		○	
	パワーウインドウ		○	
	集中ドアロック		○	
	格納ミラー		○	
	電動ミラー			
	ホーン		○	
	ラジオ・オーディオ		○	
	バックアイカメラ			
	計器類 点灯状態		○	
	ルームランプ		○	
電装関係(バッテリー)	セルモータ		○	
	バッテリー(ターミナル)		○	
	オルタネータ(ダイナモ)		○	
エアコン	コンプレッサー		○	
	風量		○	
	ガス		○	
インジケーター(警告)ランプ点灯			○	
その他報告欄	D席側ミラーステー破損			

項目	内容	点検項目	点検結果	対応
上物関係	パワーゲート作動			
	ラジコン・リモコン作動			
報告欄 上記項目状況など記入				

タイヤ
[残りmm表示]

FF		7 (1 A)	7 (1 A)	
FR		( )	( )	
RF	8 (1 A)	8 (1 A)	8 (1 A)	8 (1 A)
RR	( )	( )	( )	( )
		9 (1 A)	( )	

・タイヤサイズ　F 225/90R 17.5

R 225/90R 17.5

・タイヤパターン　1 タテ溝 ・ 2 ミックス ・ 3 スタッドレス ・ 4 その他
＊各タイヤのタイヤパターンを(　　)に記入

・ホイール　A 鉄 ・ B アルミ ・ C 鉄(メッキ)
＊各タイヤのホイールを(　　)に記入

・状態　イ 異常磨耗 ・ ロ 損傷 ・ ハ 亀裂など(　　)に記入
＊ない場合は記載不要

点検結果:　○:良好　△:継続的な点検が必要　×:要修理・交換
対応:　R: 修理　P: 交換　S: 清掃　O: 給油(水)

Copyright (c) 2019 TRUCK-ONE Co., Ltd. All Rights Reserved.

車両情報シート

日付:

管理番号	27435	形状	アルミ平ボデー
車名	三菱ふそう	通称名	ファイター
型式	SKG-FK71F	車台番号	FK71F-550xxx

平ボデー

外装状態

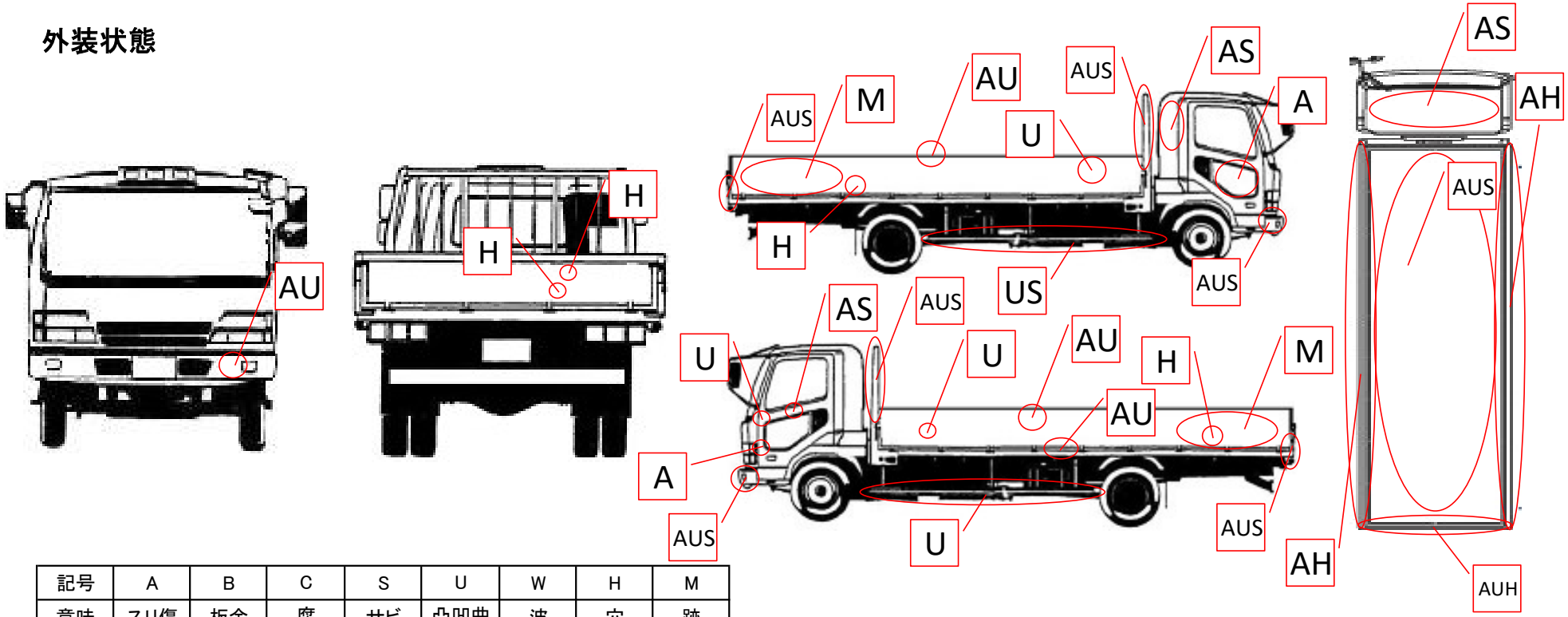

記号	A	B	C	S	U	W	H	M
意味	スリ傷	板金	腐	サビ	凸凹曲	波	穴	跡

キャブ内装		外装		点検者　報告欄
シート破れ	有	キャブ修復暦	無 (　　)	
破損	無 (　　)	キャブ・コーションプレート	有	
スイッチ類	良好 (　　)	フロントガラス状態	良好 [　　]	
汚れ	中		傷の程度 [　　](　　)	
欠品	無 (　　)	シャーシ　サビ	中	
その他		フレーム曲がり・修復暦	無 (　　)	
		ボデー修復暦	無 (　　)	

Copyright (c) 2019 TRUCK-ONE Co., Ltd. All Rights Reserved.